Dane aktualne na dzień: 28-10-2026 04:43

Link do produktu: https://hamulce.martec.pl/tarcze-hamulcowe-brembo-08493124-p-8709.html

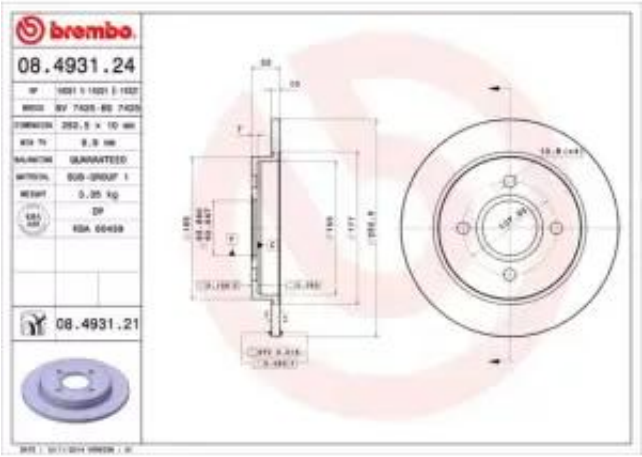

Tarcze hamulcowe BREMBO 08.4931.24

Nasza cena brutto	**82 zł**
Dostępność	**Zapytaj sprzedawcę**
Czas wysyłki	**48 h**
Numer katalogowy	**08.4931.24**
Kod producenta	**08.4931.24**
Producent	**BREMBO**
Średnica [mm]	**252.5**
Typ tarczy hamulcowej	**pełny**
Rodzaj produktu	**Tarcze hamulcowe**
Strona montażu	**oś tylna**

Opis produktu

Nazwa handlowa: tarcze hamulcowe TYŁ ZAM BRE08.4931.21. Brembo jest światowym liderem w zakresie projektowania i produkcji tarcz hamulcowych, wykorzystywanych jako wyposażenie fabryczne przez największych producentów samochodów.

Numery zamienne

FORD

1073756

FORD

1197572

FORD

1323621

FORD

1373781

FORD

1473006

FORD

1514237

FORD

1630149

FORD

1637969

FORD

1659810

FORD

1756882

FORD

1780880

FORD

4083484

FORD

5022666

FORD

5023483

FORD

5030658

FORD

7204066

FORD

7S6Z2C026A

FORD

95GX2A315EA

FORD

C1BC2A315AA

AP

14331E

AP

X14331

ATE

24011001151

ATE

24031001151

BENDIX

561375B

BOSCH

0986478344

BRAKE ENGINEERING

DI952100

BRECO

BS7425

BREMBO

08493176

BREMBO

MDC442

DELPHI

BG3054C

FERODO

DDF281C

FERODO

DRF281

JURID

561375J

METELLI

230542

OE

1323621

OE

5022666

PAGID

51008

SBS

15813

SBS

15814

SBS

1815202513

SBS

1815202522

SBS

1815202525

SBS

1815202537

SBS

1815202539

SBS

1815202548

SBS

1815202549

SBS

1815204848

TEXTAR

92088400

TEXTAR

92088403

TRW

DF1654

VALEO

186425

ZIMMERMANN

250131900

ZIMMERMANN

250134000

ZIMMERMANN

250134020

Parametry

Moment dokręcenia [Nm]

85

średnica otworu centrującego [mm]

63.6

Ilość otworów

4

Minimalna grubość [mm]

8.9

Grubość tarczy hamulcowej [mm]

10

Typ tarczy hamulcowej

pełny

Wysokość [mm]

33

średnica [mm]

252.5

Zastosowanie

FORD FIESTA V (JH_, JD_)

ST150 (150KM / 110kW) benzyna (od 2005.03 do 2008.06)

FORD FIESTA VI (CB1, CCN)

1.0 (65KM / 48kW) benzyna (od 2013.01)

FORD FIESTA VI (CB1, CCN)

1.0 (80KM / 59kW) benzyna (od 2012.10)

FORD FIESTA VI (CB1, CCN)

1.0 EcoBoost (100KM / 74kW) benzyna (od 2013.01)

FORD FIESTA VI (CB1, CCN)

1.0 EcoBoost (125KM / 92kW) benzyna (od 2012.09)

FORD FIESTA VI (CB1, CCN)

1.0 Sport (140KM / 103kW) benzyna (od 2014.05)

FORD FIESTA VI (CB1, CCN)

1.25 (60KM / 44kW) benzyna (od 2008.06)

FORD FIESTA VI (CB1, CCN)

1.25 (82KM / 60kW) benzyna (od 2008.06)

FORD FIESTA VI (CB1, CCN)

1.4 (97KM / 71kW) benzyna (od 2008.10)

FORD FIESTA VI (CB1, CCN)

1.4 LPG (97KM / 71kW) Benzyna / gaz samochodowy (LPG) (od 2009.01)

FORD FIESTA VI (CB1, CCN)

1.4 LPG (92KM / 68kW) Benzyna / gaz samochodowy (LPG) (od 2009.01)

FORD FIESTA VI (CB1, CCN)

1.4 TDCi (70KM / 51kW) olej napędowy (od 2010.07)

FORD FIESTA VI (CB1, CCN)

1.4 TDCi (68KM / 50kW) olej napędowy (od 2009.01)

FORD FIESTA VI (CB1, CCN)

1.5 TDCi (75KM / 55kW) olej napędowy (od 2012.09)

FORD FIESTA VI (CB1, CCN)

1.5 TDCi (95KM / 70kW) olej napędowy (od 2015.05)

FORD FIESTA VI (CB1, CCN)

1.6 ST (182KM / 134kW) benzyna (od 2013.03)

FORD FIESTA VI (CB1, CCN)

1.6 ST200 (200KM / 147kW) benzyna (od 2016.04)

FORD FIESTA VI (CB1, CCN)

1.6 TDCi (90KM / 66kW) olej napędowy (od 2008.06)

FORD FIESTA VI (CB1, CCN)

1.6 TDCi (75KM / 55kW) olej napędowy (od 2008.06)

FORD FIESTA VI (CB1, CCN)

1.6 TDCi (95KM / 70kW) olej napędowy (od 2010.02)

FORD FIESTA VI (CB1, CCN)

1.6 Ti (134KM / 99kW) benzyna (od 2010.12)

FORD FIESTA VI (CB1, CCN)

1.6 Ti (120KM / 88kW) benzyna (od 2008.06)

FORD FIESTA VI (CB1, CCN)

1.6 Ti (105KM / 77kW) benzyna (od 2012.09)

FORD FIESTA VI Van

1.0 (80KM / 59kW) benzyna (od 2012.10)

FORD FIESTA VI Van

1.0 EcoBoost (100KM / 74kW) benzyna (od 2013.01)

FORD FIESTA VI Van

1.0 EcoBoost (140KM / 103kW) benzyna (od 2014.05)

FORD FIESTA VI Van

1.5 TDCi (75KM / 55kW) olej napędowy (od 2012.10)

FORD FIESTA VI Van

1.5 TDCi (95KM / 70kW) olej napędowy (od 2015.05)

FORD FIESTA VI Van

1.6 ST (182KM / 134kW) benzyna (od 2013.03)

FORD FOCUS (DAW, DBW)

1.4 16V (75KM / 55kW) benzyna (od 1998.10 do 2004.11)

FORD FOCUS (DAW, DBW)

1.6 16V (100KM / 74kW) benzyna (od 1998.10 do 2004.11)

FORD FOCUS (DAW, DBW)

1.6 16V Flexifuel (102KM / 75kW) Benzyna / etanol (od 2002.01 do 2004.11)

FORD FOCUS (DAW, DBW)

1.8 16V (115KM / 85kW) benzyna (od 1998.10 do 2004.11)

FORD FOCUS (DAW, DBW)

1.8 DI / TDDi (75KM / 55kW) olej napędowy (od 1999.08 do 2004.11)

FORD FOCUS (DAW, DBW)

1.8 TDCi (115KM / 85kW) olej napędowy (od 2001.03 do 2004.11)

FORD FOCUS (DAW, DBW)

1.8 TDCi (100KM / 74kW) olej napędowy (od 2002.08 do 2004.11)

FORD FOCUS (DAW, DBW)

1.8 Turbo DI / TDDi (90KM / 66kW) olej napędowy (od 1998.10 do 2004.11)

FORD FOCUS (DAW, DBW)

2.0 16V (131KM / 96kW) benzyna (od 1998.10 do 2004.11)

FORD FOCUS sedan (DFW)

1.4 16V (75KM / 55kW) benzyna (od 1999.02 do 2004.11)

FORD FOCUS sedan (DFW)

1.6 16V (100KM / 74kW) benzyna (od 1999.02 do 2004.11)

FORD FOCUS sedan (DFW)

1.8 16V (115KM / 85kW) benzyna (od 1999.02 do 2004.11)

FORD FOCUS sedan (DFW)

1.8 TDCi (115KM / 85kW) olej napędowy (od 2001.03 do 2004.11)

FORD FOCUS sedan (DFW)

1.8 TDCi (100KM / 74kW) olej napędowy (od 2002.08 do 2004.11)

FORD FOCUS sedan (DFW)

1.8 Turbo DI / TDDi (90KM / 66kW) olej napędowy (od 1999.02 do 2004.11)

FORD FOCUS sedan (DFW)

1.8 Turbo DI / TDDi (75KM / 55kW) olej napędowy (od 2001.08 do 2005.03)

FORD FOCUS sedan (DFW)

2.0 16V (131KM / 96kW) benzyna (od 1999.02 do 2004.11)

FORD FOCUS Turnier (DNW)

1.4 16V (75KM / 55kW) benzyna (od 1999.02 do 2004.11)

FORD FOCUS Turnier (DNW)

1.6 16V (100KM / 74kW) benzyna (od 1999.02 do 2004.11)

FORD FOCUS Turnier (DNW)

1.6 16V Flexifuel (102KM / 75kW) Benzyna / etanol (od 2002.01 do 2004.11)

FORD FOCUS Turnier (DNW)

1.8 16V (115KM / 85kW) benzyna (od 1999.02 do 2004.11)

FORD FOCUS Turnier (DNW)

1.8 DI / TDDi (75KM / 55kW) olej napędowy (od 1999.08 do 2004.11)

FORD FOCUS Turnier (DNW)

1.8 TDCi (115KM / 85kW) olej napędowy (od 2001.03 do 2004.11)

FORD FOCUS Turnier (DNW)

1.8 TDCi (100KM / 74kW) olej napędowy (od 2002.08 do 2004.11)

FORD FOCUS Turnier (DNW)

1.8 Turbo DI / TDDi (90KM / 66kW) olej napędowy (od 1999.02 do 2004.11)

FORD FOCUS Turnier (DNW)

2.0 16V (131KM / 96kW) benzyna (od 1999.02 do 2004.11)

FORD SCORPIO II (GFR, GGR)

2.0 i (115KM / 85kW) benzyna (od 1994.10 do 1998.08)

FORD SCORPIO II (GFR, GGR)

2.0 i 16V (136KM / 100kW) benzyna (od 1994.10 do 1998.08)

FORD SCORPIO II (GFR, GGR)

2.3 i 16V (147KM / 108kW) benzyna (od 1996.06 do 1998.08)

FORD SCORPIO II (GFR, GGR)

2.5 TD (115KM / 85kW) olej napędowy (od 1994.10 do 1998.08)

FORD SCORPIO II (GFR, GGR)

2.5 TD (125KM / 92kW) olej napędowy (od 1996.09 do 1998.08)

FORD SCORPIO II (GFR, GGR)

2.9 i (150KM / 110kW) benzyna (od 1995.02 do 1998.08)

FORD SIERRA (GBG, GB4)

1.6 (75KM / 55kW) benzyna (od 1987.01 do 1993.02)

FORD SIERRA (GBG, GB4)

1.6 (72KM / 53kW) benzyna (od 1988.01 do 1993.02)

FORD SIERRA (GBG, GB4)

1.6 i (80KM / 59kW) benzyna (od 1989.10 do 1993.02)

FORD SIERRA (GBG, GB4)

1.8 (87KM / 64kW) benzyna (od 1988.05 do 1993.02)

FORD SIERRA (GBG, GB4)

1.8 (80KM / 59kW) benzyna (od 1987.10 do 1989.09)

FORD SIERRA (GBG, GB4)

1.8 (90KM / 66kW) benzyna (od 1987.01 do 1988.05)

FORD SIERRA (GBG, GB4)

1.8 TD (75KM / 55kW) olej napędowy (od 1988.08 do 1993.02)

FORD SIERRA (GBG, GB4)

2.0 (105KM / 77kW) benzyna (od 1987.01 do 1993.02)

FORD SIERRA (GBG, GB4)

2.0 (109KM / 80kW) benzyna (od 1989.07 do 1992.12)

FORD SIERRA (GBG, GB4)

2.0 4x4 (120KM / 88kW) benzyna (od 1990.01 do 1993.02)

FORD SIERRA (GBG, GB4)

2.0 4x4 (125KM / 92kW) benzyna (od 1990.01 do 1993.02)

FORD SIERRA (GBG, GB4)

2.0 i (115KM / 85kW) benzyna (od 1987.01 do 1993.02)

FORD SIERRA (GBG, GB4)

2.0 i (120KM / 88kW) benzyna (od 1990.01 do 1993.02)

FORD SIERRA (GBG, GB4)

2.0 i (100KM / 74kW) benzyna (od 1987.01 do 1989.12)

FORD SIERRA (GBG, GB4)

2.0 i (125KM / 92kW) benzyna (od 1990.01 do 1993.02)

FORD SIERRA (GBG, GB4)

2.0 i (122KM / 90kW) benzyna (od 1990.01 do 1993.02)

FORD SIERRA (GBG, GB4)

2.0 i Cat (100KM / 74kW) benzyna (od 1987.01 do 1993.02)

FORD SIERRA (GBG, GB4)

2.0 i DOHC (115KM / 85kW) benzyna (od 1991.12 do 1993.02)

FORD SIERRA (GBG, GB4)

2.3 D (67KM / 49kW) olej napędowy (od 1987.01 do 1989.09)

FORD SIERRA (GBG, GB4)

2.9 4x4 (150KM / 110kW) benzyna (od 1988.08 do 1993.02)

FORD SIERRA (GBG, GB4)

2.9 4x4 (145KM / 107kW) benzyna (od 1988.08 do 1993.02)

FORD SIERRA (GBG, GB4)

2.9 i (145KM / 107kW) benzyna (od 1988.08 do 1993.02)

FORD SIERRA (GBG, GB4)

2.9 i (150KM / 110kW) benzyna (od 1988.08 do 1993.02)

FORD SIERRA liftback (GBC)

1.3 (60KM / 44kW) benzyna (od 1982.08 do 1986.12)

FORD SIERRA liftback (GBC)

1.6 (75KM / 55kW) benzyna (od 1982.08 do 1986.12)

FORD SIERRA liftback (GBC)

1.6 (79KM / 58kW) benzyna (od 1984.08 do 1986.12)

FORD SIERRA liftback (GBC)

1.6 (69KM / 51kW) benzyna (od 1982.10 do 1987.02)

FORD SIERRA liftback (GBC)

1.8 (90KM / 66kW) benzyna (od 1984.10 do 1986.12)

FORD SIERRA liftback (GBC)

2.0 (100KM / 74kW) benzyna (od 1985.10 do 1986.12)

FORD SIERRA liftback (GBC)

2.0 (105KM / 77kW) benzyna (od 1982.08 do 1986.12)

FORD SIERRA liftback (GBC)

2.0 (90KM / 66kW) benzyna (od 1982.08 do 1984.10)

FORD SIERRA liftback (GBC)

2.0 i (115KM / 85kW) benzyna (od 1985.03 do 1986.12)

FORD SIERRA liftback (GBC)

2.3 (114KM / 84kW) benzyna (od 1982.08 do 1986.12)

FORD SIERRA liftback (GBC)

2.3 D (67KM / 49kW) olej napędowy (od 1982.08 do 1986.12)

FORD SIERRA liftback (GBC)

2.8 i XR 4x4 (146KM / 107kW) benzyna (od 1983.09 do 1986.12)

FORD SIERRA liftback (GBC)

2.8 XR 4x4 (150KM / 110kW) benzyna (od 1985.02 do 1986.12)

FORD SIERRA liftback (GBC)

2.8 XR4i (150KM / 110kW) benzyna (od 1982.08 do 1986.12)

FORD SIERRA liftback (GBC)

2.8 XR4i (143KM / 105kW) benzyna (od 1982.08 do 1986.12)

FORD SIERRA liftback (GBC)

2.8 XR4i (146KM / 107kW) benzyna (od 1982.08 do 1986.12)

FORD SIERRA liftback (GBC, GBG)

1.6 (75KM / 55kW) benzyna (od 1987.01 do 1993.02)

FORD SIERRA liftback (GBC, GBG)

1.6 (72KM / 53kW) benzyna (od 1988.01 do 1993.02)

FORD SIERRA liftback (GBC, GBG)

1.6 i (80KM / 59kW) benzyna (od 1989.10 do 1993.02)

FORD SIERRA liftback (GBC, GBG)

1.8 (87KM / 64kW) benzyna (od 1988.05 do 1993.02)

FORD SIERRA liftback (GBC, GBG)

1.8 (80KM / 59kW) benzyna (od 1987.10 do 1988.05)

FORD SIERRA liftback (GBC, GBG)

1.8 (90KM / 66kW) benzyna (od 1987.01 do 1988.05)

FORD SIERRA liftback (GBC, GBG)

1.8 TD (75KM / 55kW) olej napędowy (od 1988.08 do 1993.02)

FORD SIERRA liftback (GBC, GBG)

2.0 (105KM / 77kW) benzyna (od 1987.01 do 1993.02)

FORD SIERRA liftback (GBC, GBG)

2.0 4x4 (120KM / 88kW) benzyna (od 1991.10 do 1993.03)

FORD SIERRA liftback (GBC, GBG)

2.0 i (115KM / 85kW) benzyna (od 1987.01 do 1993.02)

FORD SIERRA liftback (GBC, GBG)

2.0 i (120KM / 88kW) benzyna (od 1989.06 do 1993.02)

FORD SIERRA liftback (GBC, GBG)

2.0 i (109KM / 80kW) benzyna (od 1989.06 do 1993.02)

FORD SIERRA liftback (GBC, GBG)

2.0 i (125KM / 92kW) benzyna (od 1989.06 do 1993.02)

FORD SIERRA liftback (GBC, GBG)

2.0 i (100KM / 74kW) benzyna (od 1987.01 do 1993.02)

FORD SIERRA liftback (GBC, GBG)

2.0 i Cat (100KM / 74kW) benzyna (od 1987.01 do 1993.02)

FORD SIERRA liftback (GBC, GBG)

2.0 i DOHC (115KM / 85kW) benzyna (od 1991.12 do 1993.02)

FORD SIERRA liftback (GBC, GBG)

2.3 D (67KM / 49kW) olej napędowy (od 1987.01 do 1989.09)

FORD SIERRA liftback (GBC, GBG)

2.8 i XR 4x4 (150KM / 110kW) benzyna (od 1987.01 do 1988.08)

FORD SIERRA liftback (GBC, GBG)

2.9 i (145KM / 107kW) benzyna (od 1988.08 do 1993.02)

FORD SIERRA liftback (GBC, GBG)

2.9 i XR 4x4 (150KM / 110kW) benzyna (od 1988.08 do 1993.02)

FORD SIERRA liftback (GBC, GBG)

2.9 i XR 4x4 (145KM / 107kW) benzyna (od 1988.08 do 1993.02)

FORD SIERRA Turnier (BNC)

1.6 (75KM / 55kW) benzyna (od 1982.08 do 1986.12)

FORD SIERRA Turnier (BNC)

1.8 (90KM / 66kW) benzyna (od 1984.10 do 1986.12)

FORD SIERRA Turnier (BNC)

2.0 (100KM / 74kW) benzyna (od 1985.10 do 1986.12)

FORD SIERRA Turnier (BNC)

2.0 (105KM / 77kW) benzyna (od 1982.08 do 1986.12)

FORD SIERRA Turnier (BNC)

2.0 (115KM / 85kW) benzyna (od 1985.03 do 1986.12)

FORD SIERRA Turnier (BNC)

2.0 (90KM / 66kW) benzyna (od 1982.08 do 1984.10)

FORD SIERRA Turnier (BNC)

2.3 (114KM / 84kW) benzyna (od 1982.08 do 1986.12)

FORD SIERRA Turnier (BNC)

2.3 D (67KM / 49kW) olej napędowy (od 1982.08 do 1986.12)

FORD SIERRA Turnier (BNC)

2.8 i 4x4 (143KM / 105kW) benzyna (od 1982.08 do 1986.12)

FORD SIERRA Turnier (BNC)

2.8 i 4x4 (146KM / 107kW) benzyna (od 1982.08 do 1986.12)

FORD SIERRA Turnier (BNC)

2.8 XR4i (143KM / 105kW) benzyna (od 1982.08 do 1986.12)

FORD SIERRA Turnier (BNC)

2.8 XR4i (146KM / 107kW) benzyna (od 1982.08 do 1986.12)

FORD SIERRA Turnier (BNG)

1.6 (72KM / 53kW) benzyna (od 1988.01 do 1993.02)

FORD SIERRA Turnier (BNG)

1.6 (75KM / 55kW) benzyna (od 1987.01 do 1993.02)

FORD SIERRA Turnier (BNG)

1.6 i (80KM / 59kW) benzyna (od 1989.10 do 1993.02)

FORD SIERRA Turnier (BNG)

1.8 (87KM / 64kW) benzyna (od 1988.05 do 1993.02)

FORD SIERRA Turnier (BNG)

1.8 (80KM / 59kW) benzyna (od 1987.10 do 1988.05)

FORD SIERRA Turnier (BNG)

1.8 (90KM / 66kW) benzyna (od 1987.01 do 1988.05)

FORD SIERRA Turnier (BNG)

1.8 TD (75KM / 55kW) olej napędowy (od 1988.08 do 1993.02)

FORD SIERRA Turnier (BNG)

1.9 (108KM / 80kW) benzyna (od 1988.10 do 1991.09)

FORD SIERRA Turnier (BNG)

2.0 (105KM / 77kW) benzyna (od 1987.01 do 1993.02)

FORD SIERRA Turnier (BNG)

2.0 4x4 (120KM / 88kW) benzyna (od 1990.02 do 1993.02)

FORD SIERRA Turnier (BNG)

2.0 4x4 (125KM / 92kW) benzyna (od 1989.05 do 1993.02)

FORD SIERRA Turnier (BNG)

2.0 i (115KM / 85kW) benzyna (od 1987.01 do 1993.02)

FORD SIERRA Turnier (BNG)

2.0 i (120KM / 88kW) benzyna (od 1989.05 do 1993.02)

FORD SIERRA Turnier (BNG)

2.0 i (100KM / 74kW) benzyna (od 1987.01 do 1993.02)

FORD SIERRA Turnier (BNG)

2.0 i (125KM / 92kW) benzyna (od 1989.05 do 1993.02)

FORD SIERRA Turnier (BNG)

2.0 i Cat (100KM / 74kW) benzyna (od 1987.01 do 1993.02)

FORD SIERRA Turnier (BNG)

2.0 i DOHC (115KM / 85kW) benzyna (od 1991.12 do 1993.02)

FORD SIERRA Turnier (BNG)

2.3 D (67KM / 49kW) olej napędowy (od 1987.01 do 1993.02)

FORD SIERRA Turnier (BNG)

2.8 4x4 (150KM / 110kW) benzyna (od 1987.01 do 1988.08)

FORD SIERRA Turnier (BNG)

2.9 (145KM / 107kW) benzyna (od 1988.08 do 1993.02)

FORD SIERRA Turnier (BNG)

2.9 4x4 (145KM / 107kW) benzyna (od 1988.08 do 1993.02)

FORD SIERRA Turnier (BNG)

2.9 4x4 (150KM / 110kW) benzyna (od 1988.08 do 1993.02)

FORD SIERRA Turnier (BNG)

2.9 i (150KM / 110kW) benzyna (od 1988.08 do 1993.02)

O producencie

Brembo jest światowym liderem w zakresie projektowania i produkcji tarcz i klocków hamulcowych. Produkty Brembo jako wyposażenie fabryczne i części zamienne wykorzystywane są przez największych producentów samochodów osobowych i ciężarowych. Tarcze hamulcowe są również wytwarzane i sprzedawane na potrzeby niezależnego rynku części zamiennych (tzw. aftermarketu). Dzięki zintegrowaniu procesu produkcji i zastosowaniu najlepszego projektu i technologii konstrukcyjnej, obecnie w zakładach Brembo na całym świecie produkuje się 50 milionów tarcz rocznie. Aby wspierać swoich klientów i ich indywidualne strategie globalnego rozwoju firma Brembo posiada zakłady produkcyjne w Europie, USA, Meksyku, Brazylii i Chinach, mające zintegrowane podejście procesowe, po to by zoptymalizować koszty produkcji i logistyki. Dlatego też firma Brembo może zaoferować swoim klientom połączone korzyści scentralizowanego procesu rozwoju produktu i lokalnej produkcji dla maksymalnego zwiększenia konkurencyjności i jakości usług dla czołowych światowych producentów.