Dane aktualne na dzień: 27-10-2026 23:07

Link do produktu: https://hamulce.martec.pl/tarcze-hamulcowe-ate-240126-01301-p-2527.html

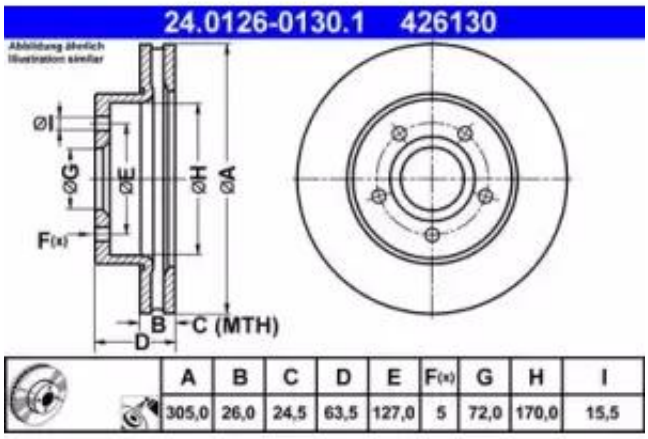

Tarcze hamulcowe ATE 24.0126-0130.1

Nasza cena brutto	**215 zł**
Dostępność	**Dostępny**
Numer katalogowy	**24.0126-0130.1**
Kod producenta	**24.0126-0130.1**
Kod EAN	**4006633226509**
Producent	**ATE**
Średnica [mm]	**305**
Typ tarczy hamulcowej	**wentylowany**
Rodzaj produktu	**Tarcze hamulcowe**
Strona montażu	**oś przednia**
Średnica tarcz [mm]	**305**

Opis produktu

Tarcze hamulcowe ATE 24.0126-0130.1 (komplet 2 szt)

Dokładne zastosowanie i dane techniczne: **sprawdź w zakładce Katalog ATE**

Zachęcamy do lektury naszej bazy artykułów poradnikowych o hamulcach samochodowych.

Numery zamienne

JEEP

0 5209 8672

JEEP

5209 8672

BENDIX

562147B

BOSCH

0 986 478 772

BREMBO

09.8852.10

BREMBO

09.8852.11

BREMBO

FS.139.000

CAR

142.334

CIFAM

800-696

DELPHI

BG3659

FERODO

DDF1169

FERODO

DDF1169-1

FTE

BS5382

GRAF

DF29696

HELLA

8DD 355 108-601

HELLA PAGID

8DD 355 108-601

JURID

562147J

LPR

R1563

METELLI

23-0696

MINTEX

MDC1488

NK

209303

OE

52098672

PAGID

54136

QUINTON HAZELL

6626.10

REMSA

6626.10

ROADHOUSE

6626.10

ROULUNDS BRAKING

D2525

TEXTAR

92113600

TEXTAR

98200 1136 0 1

TRW

DF4170

VALEO

186737

VALEO

197238

VALEO

297238

Parametry

średnica [mm]

305,0

Grubość tarczy hamulcowej [mm]

26,0

Minimalna grubość [mm]

24,5

Typ tarczy hamulcowej

wentylowany

Ilość otworów

5

Powierzchnia

pokryty

Dostępne MAPP-Code

średnica otworu [mm]

127,0

Wysokość [mm]

63,5

średnica otworu centrującego [mm]

72,0

średnica wewnętrzna [mm]

170,0

otwór o żr [mm]

15,5

Oznaczenie kontrolne

E1 90R-02C0115/0289

Zastosowanie

JEEP GRAND CHEROKEE II (WJ, WG)

2.7 CRD 4x4 (163KM / 120kW) olej napędowy (od 2001.10 do 2005.09)

JEEP GRAND CHEROKEE II (WJ, WG)

2.7 CRD 4x4 (163KM / 120kW) olej napędowy (od 2004.10 do 2005.09)

JEEP GRAND CHEROKEE II (WJ, WG)

3.1 TD 4x4 (140KM / 103kW) olej napędowy (od 1999.04 do 2001.12)

JEEP GRAND CHEROKEE II (WJ, WG)

4.0 4x4 (190KM / 140kW) benzyna (od 1999.04 do 2005.09)

JEEP GRAND CHEROKEE II (WJ, WG)

4.7 V8 4x4 (220KM / 162kW) benzyna (od 1999.04 do 2000.08)

JEEP GRAND CHEROKEE II (WJ, WG)

4.7 V8 4x4 (223KM / 164kW) benzyna (od 1999.04 do 2005.09)

JEEP GRAND CHEROKEE II (WJ, WG)

4.7 V8 4x4 (258KM / 190kW) benzyna (od 2001.10 do 2005.09)

JEEP GRAND CHEROKEE II (WJ, WG)

4.7 V8 4x4 (227KM / 167kW) benzyna (od 2003.06 do 2005.09)

Katalog ATE

W celu dokładnej weryfikacji numerów katalogowych podanych w naszym sklepie prosimy o skorzystanie z oryginalnego katalogu online ATE:
> ATE Webkatalog 2.0
> Aplikacja na Iphone do pobrania z Itunes
> Aplikacja na Androida do pobrania z Google Play

WAŻNE INFORMACJE DOTYCZĄCE DOPASOWANIA ODPOWIEDNICH KLOCKÓW I TARCZ HAMULCOWYCH DO SAMOCHODÓW

Żeby do danego pojazdu móc przyporządkować pasujący numer artykułu ATE konieczne jest w niektórych przypadkach posiadanie numeru nadwozia albo numeru PR danego pojazdu

Numer nadwozia (od 1981 roku VIN – numer identyfikacyjny pojazdu)

Numery nadwozia wybite są w komorze silnika, w płycie podłogowej
obok fotela pasażera oraz w bagażniku.

W taki sposób przyporządkujesz numer nadwozia do artykułów w katalogu

Zestawienie w katalogu produktów

W kolumnie tej podane są modele pojazdów, do których dostępny jest dany artykuł wraz z odpowiednim numerem nadwozia:

Przykład dla marek Audi, VW, Seat i Skoda

Numery nadwozia w markach VW, Audi, Seat i Skoda składają się z liczącej 17 miejsc kombinacji cyfr i liter, z których jedenaście ostatnich podanych jest w katalogu.

1-3	4-6	7-8	9	10	11	12-17
WVW	ZZZ	1H	Z	L	W	000001

Przykład dla Opla

Numery nadwozia w Oplu składają się z liczącej 17 miejsc kombinacji cyfr i liter, z których potrzebne jest osiem ostatnich miejsc.

1-3	4	5	6	7-9	10	11	12-17
WOL	0	A	H	L48	4	5	000001

Numery PR

Pojazdy marek VW, Audi, Seat i Skoda posiadają dodatkowo tzw. numer PR, który również może być niezbędny do prawidłowej identyfikacji.
Sam producent mówi o tzw. "Nośniku danych dla serwisu" – przy czym jest to naklejka, którą można znaleźć w bagażniku i/lub książce serwisowej.
Obie strzałki wskazują w naszym przykładzie na zastosowane numery PR instalacji hamulcowej.

W taki sposób należy przyporządkować numery PR do artykułów w katalogu Zestawienie w katalogu produktów

Numery PR znajdują się w tej kolumnie w katalogu.

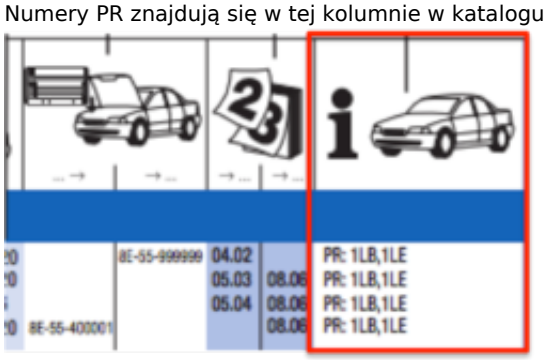

Zapraszamy do zapoznania się z prezentacją techniczną klocków hamulcowych ATE: [prezentacja techniczna klocków hamulcowych ATE]