Dane aktualne na dzień: 27-10-2026 21:36

Link do produktu: https://hamulce.martec.pl/tarcze-hamulcowe-ate-240120-01911-tyl-p-2105.html

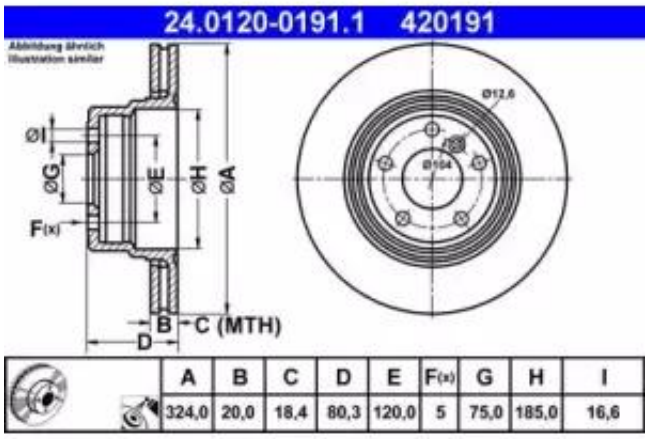

Tarcze hamulcowe ATE 24.0120-0191.1 (tył)

Nasza cena brutto	**240 zł**
Dostępność	**Dostępny**
Numer katalogowy	**24.0120-0191.1**
Kod producenta	**24.0120-0191.1**
Kod EAN	**4006633275224**
Producent	**ATE**
Średnica [mm]	**324**
Typ tarczy hamulcowej	**wentylowany**
Rodzaj produktu	**Tarcze hamulcowe**
Strona montażu	**oś tylna**
Średnica tarcz [mm]	**324**

Opis produktu

Tarcze hamulcowe ATE 24.0120-0191.1 (komplet 2 szt)

Dokładne zastosowanie i dane techniczne: **sprawdź w zakładce Katalog ATE**

Zachęcamy do lektury naszej bazy artykułów poradnikowych o hamulcach samochodowych.

Numery zamienne

BMW

34 21 6 756 849

BENDIX

562355B

BOSCH

0 986 479 350

BREMBO

09.A541.11

CAR

142.065

DELPHI

BG3999

FEBI BILSTEIN

36216

FERODO

DDF1583

FERODO

DDF1583C

FERODO

DDF1583C-1

HELLA

8DD 355 112-691

HELLA

8DD 355 112-701

HELLA PAGID

8DD 355 112-691

HELLA PAGID

8DD 355 112-701

JURID

562355J

OE

34216756849

PAGID

54463

PAGID

54463PRO

TEXTAR

92146300

TEXTAR

92146303

TEXTAR

98200 1463 0 1

TEXTAR

98200 1463 0 1 PRO

TRW

DF4299

ZIMMERMANN

150.3443.20

ZIMMERMANN

150.3443.50

Parametry

średnica [mm]

324,0

Grubość tarczy hamulcowej [mm]

20,0

Minimalna grubość [mm]

18,4

Typ tarczy hamulcowej

wentylowany

Przetwarzanie

wysoko nawęglany

Powierzchnia

pokryty

Ilość otworów

5

Dostępne MAPP-Code

średnica otworu [mm]

120,0

Wysokość [mm]

80,3

średnica otworu centrującego [mm]

75,0

średnica wewnętrzna [mm]

185,0

otwór o żr [mm]

16,6

Oznaczenie kontrolne

E1 90R-02C0234/0968

Zastosowanie

BMW X5 (E53)

4.4 i (320KM / 235kW) benzyna (od 2003.10 do 2006.10)

BMW X5 (E53)

4.6 is (347KM / 255kW) benzyna (od 2001.10 do 2003.09)

BMW X5 (E53)

4.8 is (360KM / 265kW) benzyna (od 2004.04 do 2006.09)

Katalog ATE

W celu dokładnej weryfikacji numerów katalogowych podanych w naszym sklepie prosimy o skorzystanie z oryginalnego katalogu online ATE:
> ATE Webkatalog 2.0
> Aplikacja na Iphone do pobrania z Itunes
> Aplikacja na Androida do pobrania z Google Play

WAŻNE INFORMACJE DOTYCZĄCE DOPASOWANIA ODPOWIEDNICH KLOCKÓW I TARCZ HAMULCOWYCH DO SAMOCHODÓW

Żeby do danego pojazdu móc przyporządkować pasujący numer artykułu ATE konieczne jest w niektórych przypadkach posiadanie numeru nadwozia albo numeru PR danego pojazdu

Numer nadwozia (od 1981 roku VIN – numer identyfikacyjny pojazdu)

Numery nadwozia wybite są w komorze silnika, w płycie podłogowej
obok fotela pasażera oraz w bagażniku.

W taki sposób przyporządkujesz numer nadwozia do artykułów w katalogu

Zestawienie w katalogu produktów

W kolumnie tej podane są modele pojazdów, do których dostępny jest dany artykuł wraz z odpowiednim numerem nadwozia:

Przykład dla marek Audi, VW, Seat i Skoda

Numery nadwozia w markach VW, Audi, Seat i Skoda składają się z liczącej 17 miejsc kombinacji cyfr i liter, z których jedenaście ostatnich podanych jest w katalogu.

1-3	4-6	7-8	9	10	11	12-17
WVW	ZZZ	1H	Z	L	W	000001

Przykład dla Opla

Numery nadwozia w Oplu składają się z liczącej 17 miejsc kombinacji cyfr i liter, z których potrzebne jest osiem ostatnich miejsc.

1-3	4	5	6	7-9	10	11	12-17
WOL	0	A	H	L48	4	5	000001

Numery PR

Pojazdy marek VW, Audi, Seat i Skoda posiadają dodatkowo tzw. numer PR, który również może być niezbędny do prawidłowej identyfikacji.
Sam producent mówi o tzw. "Nośniku danych dla serwisu" – przy czym jest to naklejka, którą można znaleźć w bagażniku i/lub książce serwisowej.
Obie strzałki wskazują w naszym przykładzie na zastosowane numery PR instalacji hamulcowej.

W taki sposób należy przyporządkować numery PR do artykułów w katalogu Zestawienie w katalogu produktów

Numery PR znajdują się w tej kolumnie w katalogu.

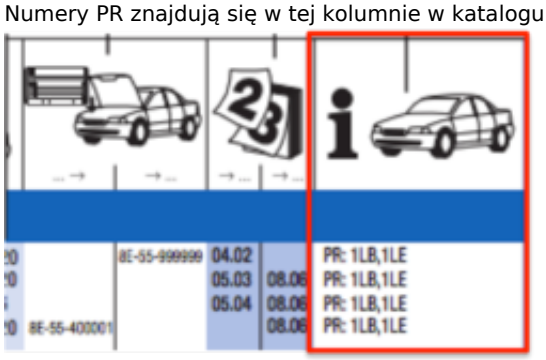

Zapraszamy do zapoznania się z prezentacją techniczną klocków hamulcowych ATE: [prezentacja techniczna klocków hamulcowych ATE]