Dane aktualne na dzień: 28-10-2026 19:04

Link do produktu: https://hamulce.martec.pl/klocki-hamulcowe-ate-130460-49892-przod-p-714.html

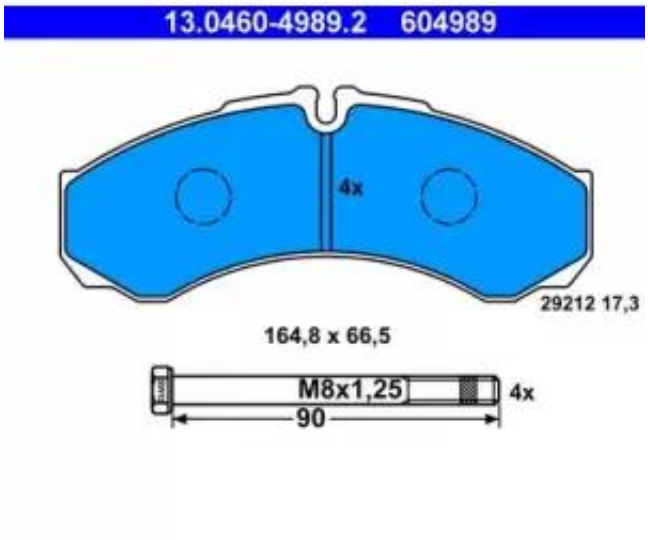

Klocki hamulcowe ATE 13.0460-4989.2 (przód)

Nasza cena brutto	**170 zł**
Dostępność	**Dostępny**
Numer katalogowy	**13.0460-4989.2**
Kod producenta	**13.0460-4989.2**
Kod EAN	**4006633103473**
Producent	**ATE**
Grubość [mm]	**17,3**
Rodzaj produktu	**Klocki hamulcowe**
Strona montażu	**oś przednia**
Szerokość [mm]	**164,8**
System hamulcowy	**Brembo**

Opis produktu

Zestaw klocków hamulcowych niemieckiej marki ATE 13.0460-4989.2

Dokładne zastosowanie i dane techniczne: **sprawdź w zakładce Katalog ATE**

Zachęcamy do lektury naszej bazy artykułów poradnikowych o hamulcach samochodowych.

Numery zamienne

IVECO

42470835

ATE

13.0460-4989

BENDIX

573520B

BOSCH

0 986 424 833

BREMBO

P A6 021

DELPHI

LP1802

FEBI BILSTEIN

16705

FERODO

FSL1315

FERODO

FVR1315

FTE

BL1868A2

GALFER

B1.G102-0631.2

GALFER

G1020631

HELLA

8DB 355 005-411

HELLA PAGID

8DB 355 005-411

JURID

2912114530

MINTEX

MDB2571

OE

42470835

PAGID

C4074

PEX

7.623

QUINTON HAZELL

BP1454

TEXTAR

2912111

TEXTAR

29121 170 0 4 T3035

TEXTAR

29121 183 0 4

TEXTAR

2912172

TEXTAR

29212 183 0 4

TRW

GDB1534

VALEO

302278

VALEO

541717

VALEO

872000

Parametry

Szerokość [mm]

164,8

Wysokość [mm]

66,5

Grubość [mm]

17,3

Styk ostrzegawczy o zużyciu

przygotowany dla wskaźnika zużycia

Styk ostrzegawczy o zużyciu

bez styku zużycia

Artykuł uzupełniający / informacja uzupełniająca 2

ze śrubami prowadzącymi zacisku hamulcowego

Liczba śrub

4

system hamulcowy

Brembo

Oznaczenie kontrolne

E1 90R-01300/108

Dostępne MAPP-Code

Numer artykułu zalecanego dodatku

24.8190-1304.2

Przestrzegać wymiarów

Zastosowanie

DAILY II Platforma / podwozie

35-10 (103KM / 76kW) olej napędowy (od 1989.01 do 1996.12)

DAILY II Platforma / podwozie

35-10 (103KM / 76kW) olej napędowy (od 1996.01 do 1999.05)

DAILY II Platforma / podwozie

35-10 (109KM / 80kW) olej napędowy (od 1989.01 do 1996.12)

DAILY II Platforma / podwozie

35-12 (116KM / 85kW) olej napędowy (od 1990.01 do 1996.04)

DAILY II Platforma / podwozie

35-12 (122KM / 90kW) olej napędowy (od 1996.05 do 1999.05)

DAILY II Platforma / podwozie

49-12 (116KM / 85kW) olej napędowy (od 1990.06 do 1996.04)

DAILY II Platforma / podwozie

49-12 (122KM / 90kW) olej napędowy (od 1996.05 do 1999.05)

DAILY II Skrzynia

35-10 (103KM / 76kW) olej napędowy (od 1989.01 do 1998.08)

DAILY II Skrzynia

35-10 (109KM / 80kW) olej napędowy (od 1989.01 do 1998.08)

DAILY II Skrzynia

35-10 (103KM / 76kW) olej napędowy (od 1996.01 do 1999.05)

DAILY II Skrzynia

35-12 (116KM / 85kW) olej napędowy (od 1990.01 do 1996.04)

DAILY II Skrzynia

49-12 V (116KM / 85kW) olej napędowy (od 1990.06 do 1996.04)

DAILY II Skrzynia

49-12 V (122KM / 90kW) olej napędowy (od 1996.05 do 1999.05)

DAILY II Wywrotka

35-10 K (103KM / 76kW) olej napędowy (od 1997.01 do 1999.05)

DAILY II Wywrotka

35-12 K (122KM / 90kW) olej napędowy (od 1996.09 do 1998.08)

DAILY II Wywrotka

49-12 K (116KM / 85kW) olej napędowy (od 1990.06 do 1996.04)

DAILY II Wywrotka

49-12 K (122KM / 90kW) olej napędowy (od 1996.05 do 1999.05)

DAILY III Platforma / podwozie

35 C 10 V , 35 S 10 V (95KM / 70kW) olej napędowy (od 2002.09 do 2006.04)

DAILY III Platforma / podwozie

35 C 12 , 35 S 12 (116KM / 85kW) olej napędowy (od 2002.09 do 2006.04)

DAILY III Platforma / podwozie

35 C 14 (136KM / 100kW) olej napędowy (od 2004.09 do 2006.04)

DAILY III Platforma / podwozie

35 C 14, 35 S 14 (136KM / 100kW) olej napędowy (od 2005.01 do 2006.04)

DAILY III Platforma / podwozie

35 C 15 (146KM / 107kW) olej napędowy (od 2001.11 do 2006.04)

DAILY III Platforma / podwozie

35 C 17, 35 S 17 (166KM / 122kW) olej napędowy (od 2005.01 do 2006.04)

DAILY III Platforma / podwozie

35 C 9, 35 S 9 (90KM / 66kW) olej napędowy (od 2001.11 do 2006.04)

DAILY III Platforma / podwozie

35 S 11,35 C 11 (106KM / 78kW) olej napędowy (od 1999.05 do 2006.04)

DAILY III Platforma / podwozie

35 S 13,35 C 13 (125KM / 92kW) olej napędowy (od 1999.05 do 2006.04)

DAILY III Platforma / podwozie

35 S 9,35 C 9 (84KM / 62kW) olej napędowy (od 1999.05 do 2006.04)

DAILY III Skrzynia

35 C 12 V, 35 S 12 V (116KM / 85kW) olej napędowy (od 2002.09 do 2007.07)

DAILY III Skrzynia

35 C 14 (136KM / 100kW) olej napędowy (od 2004.09 do 2006.04)

DAILY III Skrzynia

35 C 14, 35 S 14 (136KM / 100kW) olej napędowy (od 2005.01 do 2006.04)

DAILY III Skrzynia

35 C 17, 35 S 17 (166KM / 122kW) olej napędowy (od 2005.01 do 2006.04)

DAILY III Skrzynia

35 S 10 (95KM / 70kW) olej napędowy (od 2002.09 do 2007.07)

DAILY III Skrzynia

35 S 11 V,35 C 11 V (106KM / 78kW) olej napędowy (od 1999.05 do 2007.07)

DAILY III Skrzynia

35 S 13 V,35 C 13 V (125KM / 92kW) olej napędowy (od 1999.05 do 2007.07)

DAILY III Skrzynia

35 S 15 V, 35 C 15 V (146KM / 107kW) olej napędowy (od 2002.11 do 2007.07)

DAILY III Skrzynia

35 S 9 V (90KM / 66kW) olej napędowy (od 2001.11 do 2006.04)

DAILY III Skrzynia

35 S 9 V,35 C 9 V (84KM / 62kW) olej napędowy (od 1999.05 do 2007.07)

Zastosowanie

DAILY II Platforma / podwozie

35-10 (103KM / 76kW) olej napędowy (od 1989.01 do 1996.12)

DAILY II Platforma / podwozie

35-10 (103KM / 76kW) olej napędowy (od 1996.01 do 1999.05)

DAILY II Platforma / podwozie

35-10 (109KM / 80kW) olej napędowy (od 1989.01 do 1996.12)

DAILY II Platforma / podwozie

35-12 (116KM / 85kW) olej napędowy (od 1990.01 do 1996.04)

DAILY II Platforma / podwozie

35-12 (122KM / 90kW) olej napędowy (od 1996.05 do 1999.05)

DAILY II Platforma / podwozie

49-12 (116KM / 85kW) olej napędowy (od 1990.06 do 1996.04)

DAILY II Platforma / podwozie

49-12 (122KM / 90kW) olej napędowy (od 1996.05 do 1999.05)

DAILY II Skrzynia

35-10 (103KM / 76kW) olej napędowy (od 1989.01 do 1998.08)

DAILY II Skrzynia

35-10 (109KM / 80kW) olej napędowy (od 1989.01 do 1998.08)

DAILY II Skrzynia

35-10 (103KM / 76kW) olej napędowy (od 1996.01 do 1999.05)

DAILY II Skrzynia

35-12 (116KM / 85kW) olej napędowy (od 1990.01 do 1996.04)

DAILY II Skrzynia

49-12 V (116KM / 85kW) olej napędowy (od 1990.06 do 1996.04)

DAILY II Skrzynia

49-12 V (122KM / 90kW) olej napędowy (od 1996.05 do 1999.05)

DAILY II Wywrotka

35-10 K (103KM / 76kW) olej napędowy (od 1997.01 do 1999.05)

DAILY II Wywrotka

35-12 K (122KM / 90kW) olej napędowy (od 1996.09 do 1998.08)

DAILY II Wywrotka

49-12 K (116KM / 85kW) olej napędowy (od 1990.06 do 1996.04)

DAILY II Wywrotka

49-12 K (122KM / 90kW) olej napędowy (od 1996.05 do 1999.05)

DAILY III Platforma / podwozie

35 C 10 V , 35 S 10 V (95KM / 70kW) olej napędowy (od 2002.09 do 2006.04)

DAILY III Platforma / podwozie

35 C 12 , 35 S 12 (116KM / 85kW) olej napędowy (od 2002.09 do 2006.04)

DAILY III Platforma / podwozie

35 C 14 (136KM / 100kW) olej napędowy (od 2004.09 do 2006.04)

DAILY III Platforma / podwozie

35 C 14, 35 S 14 (136KM / 100kW) olej napędowy (od 2005.01 do 2006.04)

DAILY III Platforma / podwozie

35 C 15 (146KM / 107kW) olej napędowy (od 2001.11 do 2006.04)

DAILY III Platforma / podwozie

35 C 17, 35 S 17 (166KM / 122kW) olej napędowy (od 2005.01 do 2006.04)

DAILY III Platforma / podwozie

35 C 9, 35 S 9 (90KM / 66kW) olej napędowy (od 2001.11 do 2006.04)

DAILY III Platforma / podwozie

35 S 11,35 C 11 (106KM / 78kW) olej napędowy (od 1999.05 do 2006.04)

DAILY III Platforma / podwozie

35 S 13,35 C 13 (125KM / 92kW) olej napędowy (od 1999.05 do 2006.04)

DAILY III Platforma / podwozie

35 S 9,35 C 9 (84KM / 62kW) olej napędowy (od 1999.05 do 2006.04)

DAILY III Skrzynia

35 C 12 V, 35 S 12 V (116KM / 85kW) olej napędowy (od 2002.09 do 2007.07)

DAILY III Skrzynia

35 C 14 (136KM / 100kW) olej napędowy (od 2004.09 do 2006.04)

DAILY III Skrzynia

35 C 14, 35 S 14 (136KM / 100kW) olej napędowy (od 2005.01 do 2006.04)

DAILY III Skrzynia

35 C 17, 35 S 17 (166KM / 122kW) olej napędowy (od 2005.01 do 2006.04)

DAILY III Skrzynia

35 S 10 (95KM / 70kW) olej napędowy (od 2002.09 do 2007.07)

DAILY III Skrzynia

35 S 11 V,35 C 11 V (106KM / 78kW) olej napędowy (od 1999.05 do 2007.07)

DAILY III Skrzynia

35 S 13 V,35 C 13 V (125KM / 92kW) olej napędowy (od 1999.05 do 2007.07)

DAILY III Skrzynia

35 S 15 V, 35 C 15 V (146KM / 107kW) olej napędowy (od 2002.11 do 2007.07)

DAILY III Skrzynia

35 S 9 V (90KM / 66kW) olej napędowy (od 2001.11 do 2006.04)

DAILY III Skrzynia

35 S 9 V,35 C 9 V (84KM / 62kW) olej napędowy (od 1999.05 do 2007.07)

Katalog ATE

W celu dokładnej weryfikacji numerów katalogowych podanych w naszym sklepie prosimy o skorzystanie z oryginalnego katalogu online ATE:
> ATE Webkatalog 2.0
> Aplikacja na Iphone do pobrania z Itunes
> Aplikacja na Androida do pobrania z Google Play

WAŻNE INFORMACJE DOTYCZĄCE DOPASOWANIA ODPOWIEDNICH KLOCKÓW I TARCZ HAMULCOWYCH DO SAMOCHODÓW

Żeby do danego pojazdu móc przyporządkować pasujący numer artykułu ATE konieczne jest w niektórych przypadkach posiadanie numeru nadwozia albo numeru PR danego pojazdu

Numer nadwozia (od 1981 roku VIN – numer identyfikacyjny pojazdu)

Numery nadwozia wybite są w komorze silnika, w płycie podłogowej
obok fotela pasażera oraz w bagażniku.

W taki sposób przyporządkujesz numer nadwozia do artykułów w katalogu

Zestawienie w katalogu produktów

W kolumnie tej podane są modele pojazdów, do których dostępny jest dany artykuł wraz z odpowiednim numerem nadwozia:

Przykład dla marek Audi, VW, Seat i Skoda

Numery nadwozia w markach VW, Audi, Seat i Skoda składają się z liczącej 17 miejsc kombinacji cyfr i liter, z których jedenaście ostatnich podanych jest w katalogu.

1-3	4-6	7-8	9	10	11	12-17
WVW	ZZZ	1H	Z	L	W	000001

Przykład dla Opla

Numery nadwozia w Oplu składają się z liczącej 17 miejsc kombinacji cyfr i liter, z których potrzebne jest osiem ostatnich miejsc.

1-3	4	5	6	7-9	10	11	12-17
WOL	0	A	H	L48	4	5	000001

Numery PR

Pojazdy marek VW, Audi, Seat i Skoda posiadają dodatkowo tzw. numer PR, który również może być niezbędny do prawidłowej identyfikacji.
Sam producent mówi o tzw. "Nośniku danych dla serwisu" – przy czym jest to naklejka, którą można znaleźć w bagażniku i/lub książce serwisowej.
Obie strzałki wskazują w naszym przykładzie na zastosowane numery PR instalacji hamulcowej.

W taki sposób należy przyporządkować numery PR do artykułów w katalogu Zestawienie w katalogu produktów

Numery PR znajdują się w tej kolumnie w katalogu.

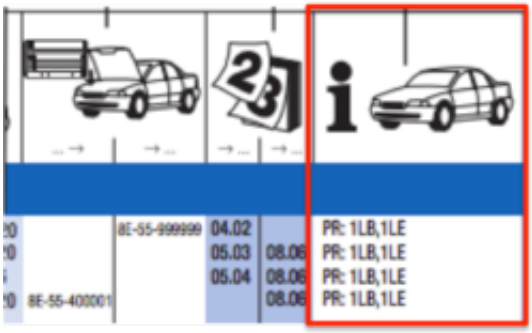

Zapraszamy do zapoznania się z prezentacją techniczną klocków hamulcowych ATE: [prezentacja techniczna klocków hamulcowych ATE]